Devon&Devon

HOLLYWOOD

design **Ufficio Stile**

WHITE TEC PLUS - MATTE

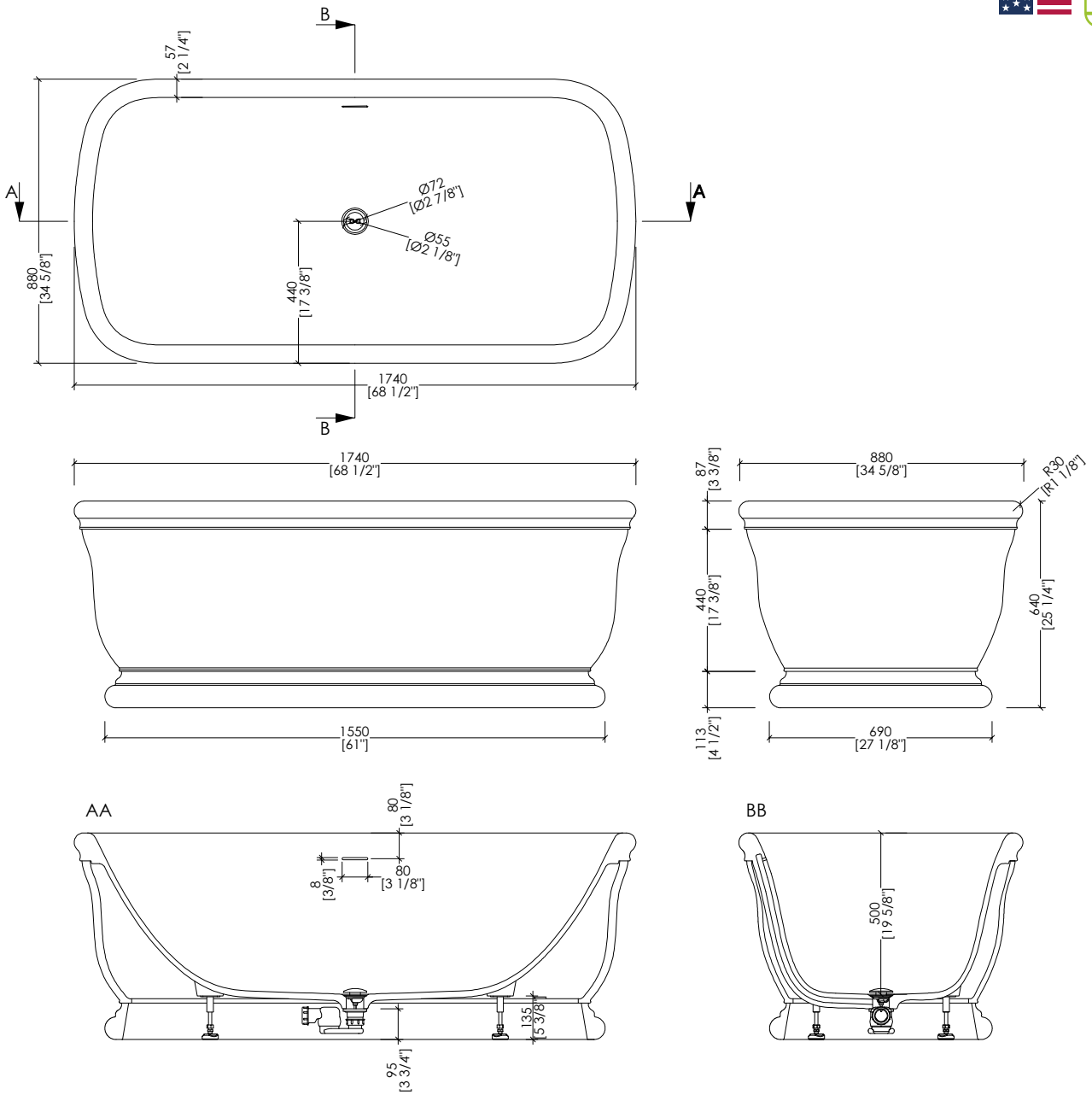

> OGNI VASCA È COMPRENSIVA DI PILETTA CON COVER IN WHITE TEC PLUS E SIFONE (EACC571).

> DRAIN WITH COVER IN WHITE TEC PLUS AND SIPHONED TRAP ASSEMBLY INCLUDED (EACC571).

updated **May 2026**

HOLLYWOODWH_HOLLYWOODWHMCMATT

> VASCA:
MATERIALE: white tec plus
FINITURA: bianco opaco; colore personalizzato opaco
> TOLLERANZA: ± 8 mm
> DIMENSIONE IMBALLO: mm 1885x1025x885 H
> PESO NETTO: 138 Kg
> PESO LORDO: 173 Kg
> VOLUME: 304 L > considerando il limite di capienza al troppopieno

> BATHTUB:
MATERIAL: white tec plus
FINISH: matte white; matte custom colour
> TOLERANCE: ± 3/8"
> PACKAGING SIZE: inch 74 1/4"x 40 3/8"x 34 7/8" H
> NET WEIGHT: 304 Lbs
> GROSS WEIGHT: 381,5 Lbs
> VOLUME: 80 Gal > considering the capacity of the water to the overflow

N.B. Tutte le misure sono in millimetri/pollici. Questo disegno è di proprietà Devon&Devon. Non può essere riprodotto o trasmesso a terzi senza autorizzazione.

N.B. All measurements are in millimetres/inch. This drawing is property of Devon&Devon. It may not be reproduced or trasmitted to third parties without authorization.