Devon&Devon

ACCESSORIES FOR SANITARYWARE

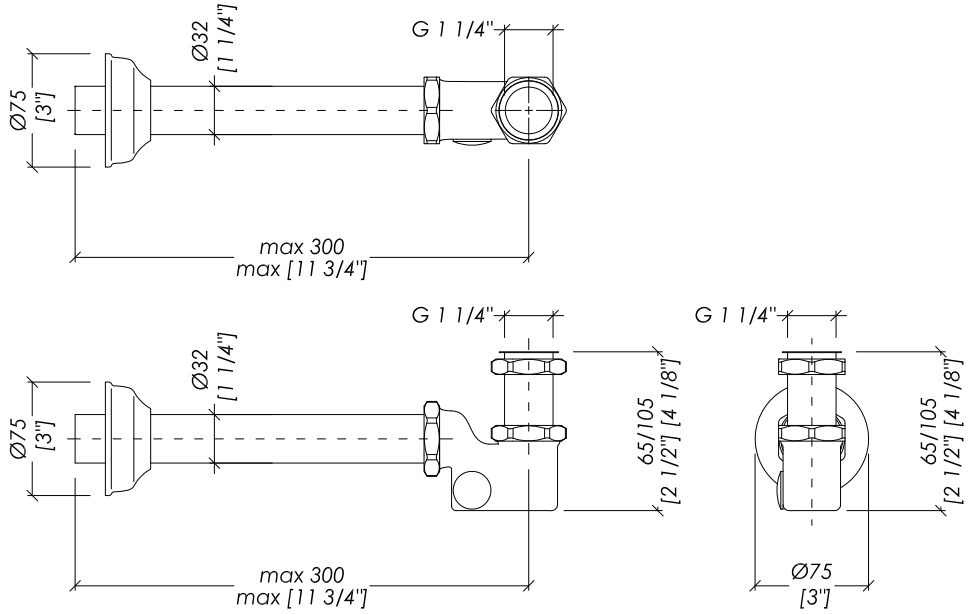

updating **01|2020**

GH554CR; GH554; GH554NKS; GH554NKSA; GH554AR

> SIFONE PER BIDET E LAVABO
> MATERIALE **>** ottone
FINITURA: cromo | oro chiaro | nickel lucido | nickel satinato | rame
> TOLLERANZA: ± 2 %
> DIMENSIONE IMBALLO: mm 260x120x110H
> PESO: 0.7 Kg

> TUBULAR TRAP FOR BIDET AND WASHBASIN
> MATERIAL **>** brass
FINISH: chrome | light gold | polished nickel | satin nickel | copper
> TOLERANCE: ± 2 %
> PACKAGING SIZE: inch 10 1/4"x4 3/4"x4 3/8"H
> WEIGHT: 15.4 Lbs

N.B. Tutte le misure sono in millimetri/pollici. Questo disegno è di proprietà Devon&Devon. Non può essere riprodotto o trasmesso a terzi senza autorizzazione.

N.B. All measurements are in millimetres/inch. This drawing is property of Devon&Devon. It may not be reproduced or trasmitted to third parties without authorization.