Devon&Devon

ACCESSORIES FOR SANITARYWARE

PLACCA DOUBLE - KIT DI MONTAGGIO 1

DOUBLE PLAQUE - MOUNTING KIT 1

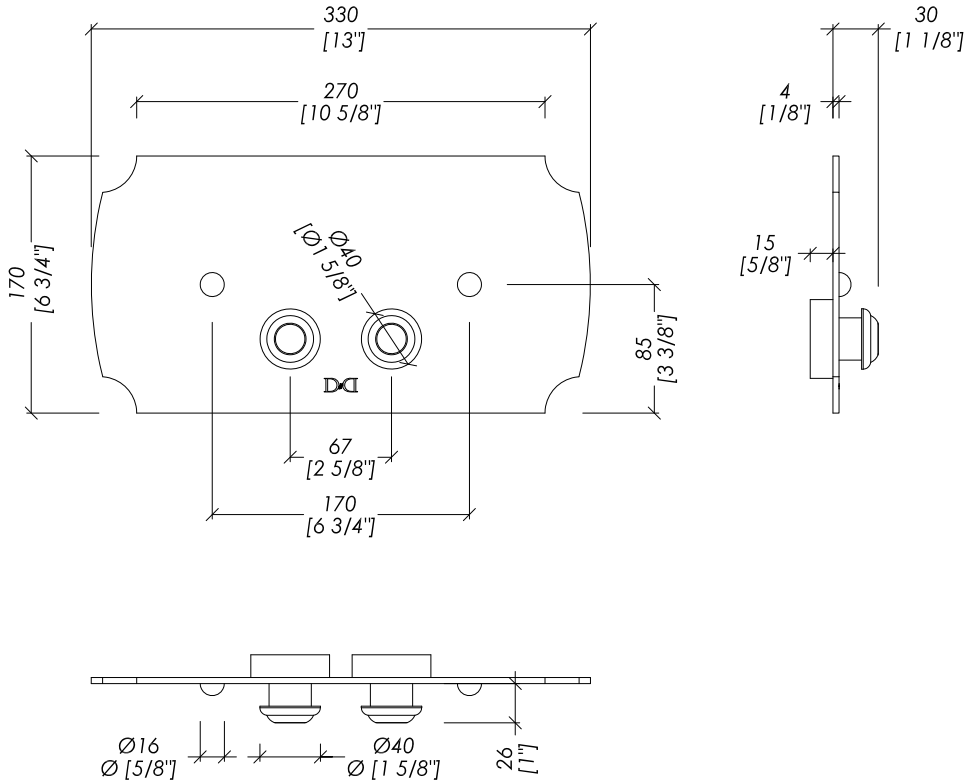

> PER UNA CORRETTA INSTALLAZIONE CONSIDERARE UN INCASSO MINIMO DI 25 MM - 1" INCH

> FOR A CORRECT INSTALLATION CONSIDER A MINIMUM RECESS OF 25 MM - 1" INCH

> VI PREGHIAMO DI VERIFICARE LE COMPATIBILITÀ DELLA VOSTRA CASSETTA CON LA PLACCA DOUBLE

> WE KINDLY ASK THAT YOU VERIFY THE COMPATIBILITY OF YOUR CISTERN WITH THE DOUBLE WALL PLAQUE

> N.B. PLACCA DI COMANDO PER CASSETTA GEBERIT TIPO: SIGMA 8 - SIGMA 12 - GEBERIT - UNICA+ - COMBIFIX - DUOFIX UP320 O SIMILI

> N.B. PUSH BUTTON WALL PLAQUE FOR GEBERIT IN-WALL CISTERN, TYPE: SIGMA 8 - SIGMA 12 - GEBERIT - UNICA+ - COMBIFIX - DUOFIX UP320 OR THE LIKE

updating **01|2025**

DEPLCR; DEPLOT; DEPLNKL; DEPLBR; DEPLNK_PVD; DEPLOT_PVD

> PLACCA DI COMANDO PER CASSETTA GEBERIT
> MATERIALE: ottone
FINITURA: cromo | oro chiaro | nickel lucido | bronzo
PVD: nickel lucido | oro chiaro
FINITURE DISPONIBILI SU RICHIESTA: oro rosa | antico rame | nickel satinato | nickel nero
> TOLLERANZA: ± 1 %
> DIMENSIONE IMBALLO: mm 435x285x45 H
> PESO: 2,2 Kg

> PUSH BUTTON WALL PLAQUE FOR GEBERIT IN-WALL CISTERN
> MATERIAL: brass
FINISH: chrome | light gold | polished nickel | bronze
PVD: polished nickel | light gold
FINISHES AVAILABLE UPON REQUEST: rose gold | antique copper | satin nickel | black nickel
> TOLLERANCE: ± 1 %
> PACKAGING SIZE: inch 17 1/8"x 11 1/4"x 1 3/4"H
> WEIGHT: 4.85 Lbs

N.B. Tutte le misure sono in millimetri/pollici. Questo disegno è di proprietà Devon&Devon. Non può essere riprodotto o trasmesso a terzi senza autorizzazione.

N.B. All measurements are in millimetres/inch. This drawing is property of Devon&Devon. It may not be reproduced or trasmitted to third parties without authorization.

Devon&Devon

ACCESSORIES FOR SANITARYWARE

SIMULAZIONE DI MONTAGGIO PLACCA DOUBLE
CON KIT DI MONTAGGIO 1

DOUBLE PLAQUE MOUNTING SIMULATION
WITH MOUNTING KIT 1

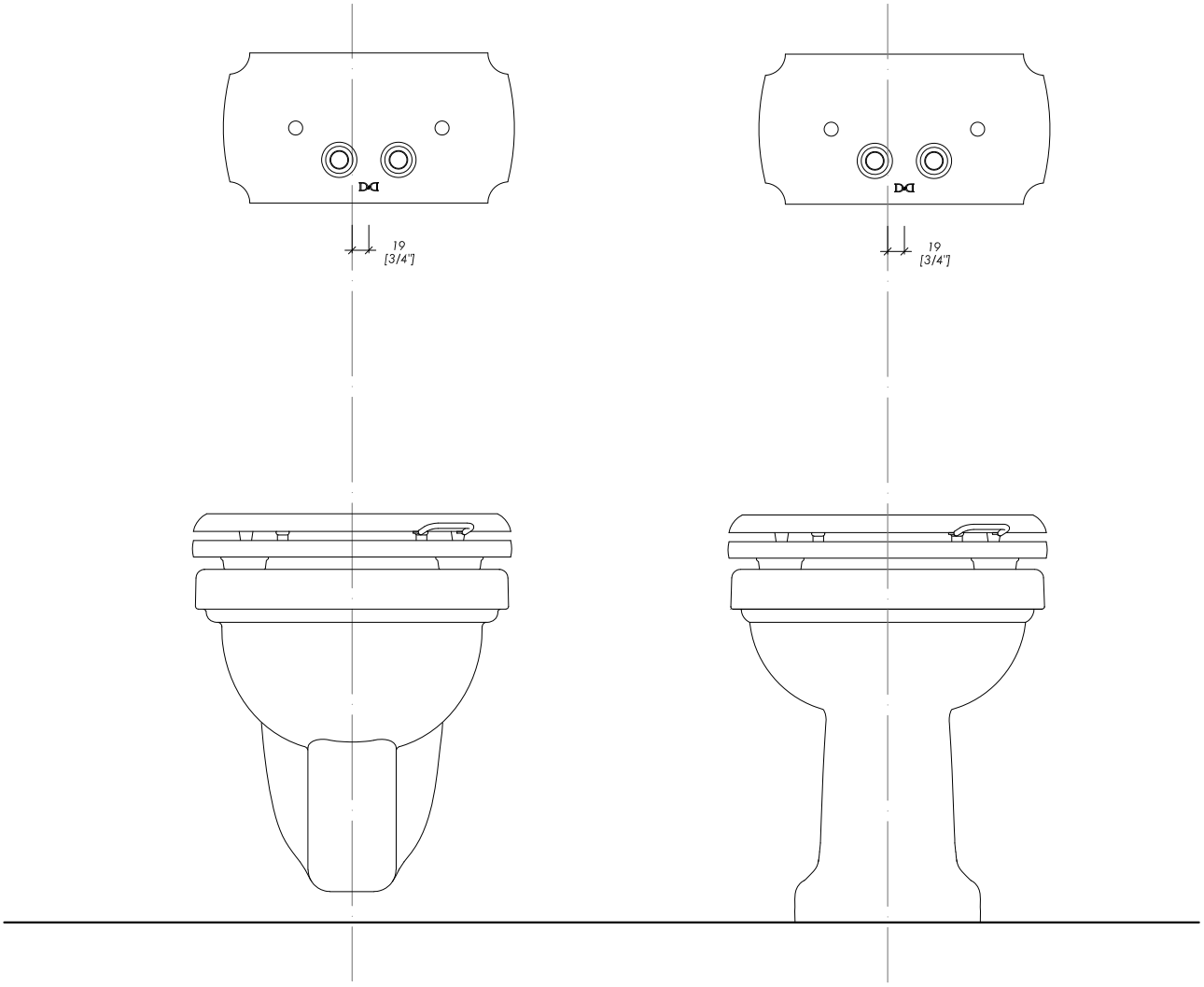

> PER MOTIVI LEGATI ALLE CARATTERISTICHE TECNICHE DELLA CASSETTA GEBERIT E PER UN CORRETTO FUNZIONAMENTO DELLA NOSTRA PLACCA DOUBLE, QUEST'ULTIMA, UNA VOLTA EFFETTUATO UN CORRETTO MONTAGGIO, RISULTERÀ LEGGERMENTE DECENTRATA (19 MM) RISPETTO ALL'ASSE CENTRALE DEL VASO (VASO SOSPESO e VASO BTW).

> DUE TO THE TECHNICAL CHARACTERISTICS OF THE GEBERIT CONCEALED CISTERNS AND TO ENSURE THE CORRECT FUNCTIONING OF OUR DOUBLE PLAQUE, THE LATTER ONCE INSTALLED CORRECTLY WILL RESULT SLIGHTLY OFF CENTRE (19MM - 3/4") WITH RESPECT TO THE CENTRAL AXIS OF THE PAN (WALL HUNG PAN AND BTW PAN).

updating **01|2025**

DEPLCR; DEPLOT; DEPLNKL; DEPLBR; DEPLNK_PVD; DEPLOT_PVD

> PLACCA DI COMANDO PER CASSETTA GEBERIT
> MATERIALE: ottone
FINITURA: cromo | oro chiaro | nickel lucido | bronzo
PVD: nickel lucido | oro chiaro
FINITURE DISPONIBILI SU RICHIESTA: oro rosa | antico rame | nickel satinato | nickel nero
> TOLLERANZA: ± 1 %
> DIMENSIONE IMBALLO: mm 435x285x45 H
> PESO: 2,2 Kg

> PUSH BUTTON WALL PLAQUE FOR GEBERIT IN-WALL CISTERN
> MATERIAL: brass
FINISH: chrome | light gold | polished nickel | bronze
PVD: polished nickel | light gold
FINISHES AVAILABLE UPON REQUEST: rose gold | antique copper | satin nickel | black nickel
> TOLLERANCE: ± 1 %
> PACKAGING SIZE: inch 17 1/8"x 11 1/4"x 1 3/4"H
> WEIGHT: 4.85 Lbs

N.B. Tutte le misure sono in millimetri/pollici. Questo disegno è di proprietà Devon&Devon. Non può essere riprodotto o trasmesso a terzi senza autorizzazione.

N.B. All measurements are in millimetres/inch. This drawing is property of Devon&Devon. It may not be reproduced or trasmitted to third parties without authorization.

Devon&Devon

ACCESSORIES FOR SANITARYWARE

ISTRUZIONI DI MONTAGGIO
CON KIT DI MONTAGGIO 1

INSTALLATION INSTRUCTIONS
WITH MOUNTING KIT 1

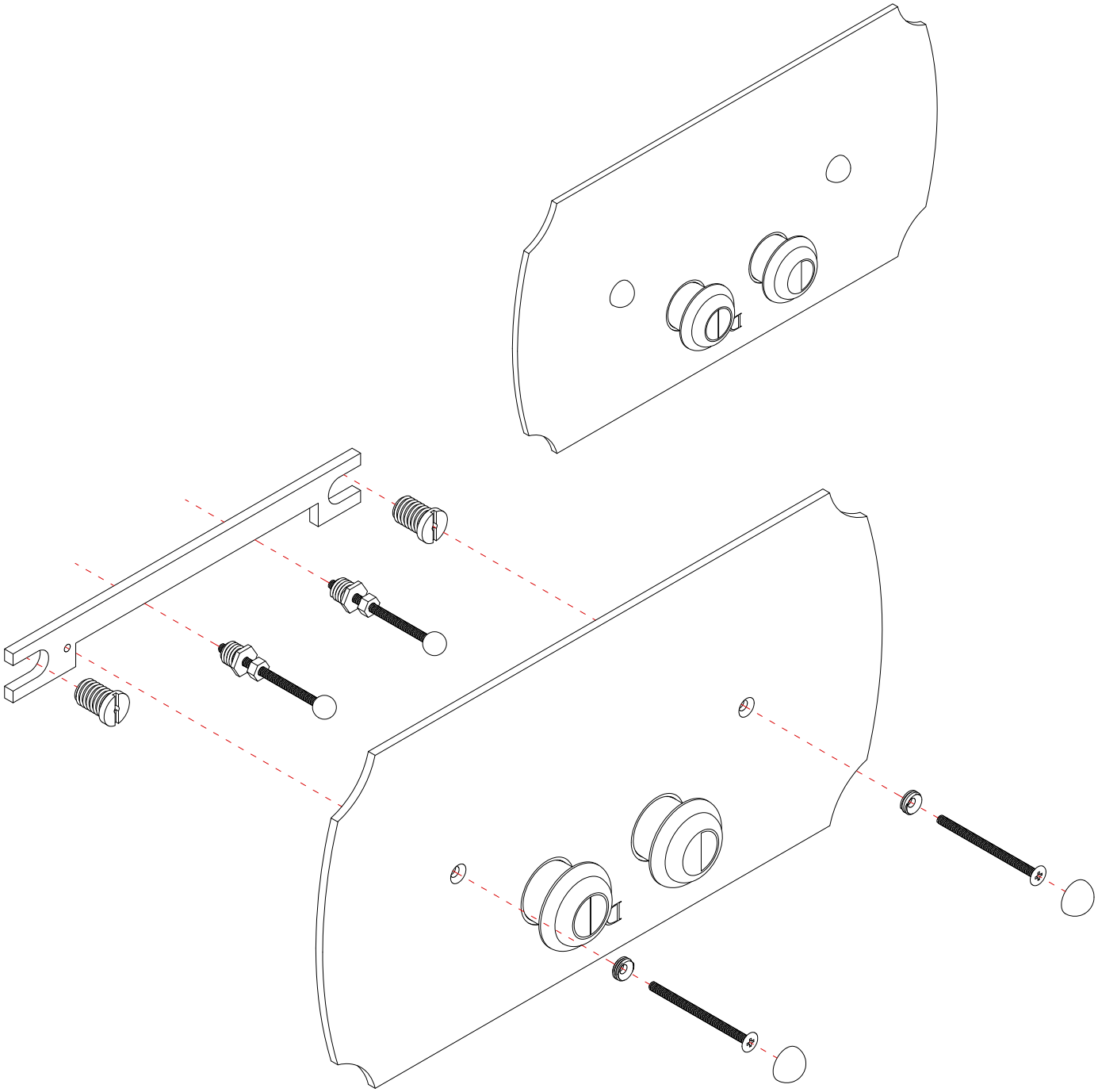

updating **01|2025**

DEPLCR; DEPLOT; DEPLNKL; DEPLBR; DEPLNK_PVD; DEPLOT_PVD

> PLACCA DI COMANDO PER CASSETTA GEBERIT
> MATERIALE: ottone
FINITURA: cromo | oro chiaro | nickel lucido | bronzo
PVD: nickel lucido | oro chiaro
FINITURE DISPONIBILI SU RICHIESTA: oro rosa | antico rame | nickel satinato | nickel nero
> TOLLERANZA: ± 1 %
> DIMENSIONE IMBALLO: mm 435x285x45 H
> PESO: 2,2 Kg

> PUSH BUTTON WALL PLAQUE FOR GEBERIT IN-WALL CISTERN
> MATERIAL: brass
FINISH: chrome | light gold | polished nickel | bronze
PVD: polished nickel | light gold
FINISHES AVAILABLE UPON REQUEST: rose gold | antique copper | satin nickel | black nickel
> TOLLERANCE: ± 1 %
> PACKAGING SIZE: inch 17 1/8"x 11 1/4"x 1 3/4"H
> WEIGHT: 4.85 Lbs

N.B. Tutte le misure sono in millimetri/pollici. Questo disegno è di proprietà Devon&Devon. Non può essere riprodotto o trasmesso a terzi senza autorizzazione.

N.B. All measurements are in millimetres/inch. This drawing is property of Devon&Devon. It may not be reproduced or trasmitted to third parties without authorization.