# Devon&Devon

## ACCESSORIES FOR BATHTUB

only for chrome & polished nickel finishes

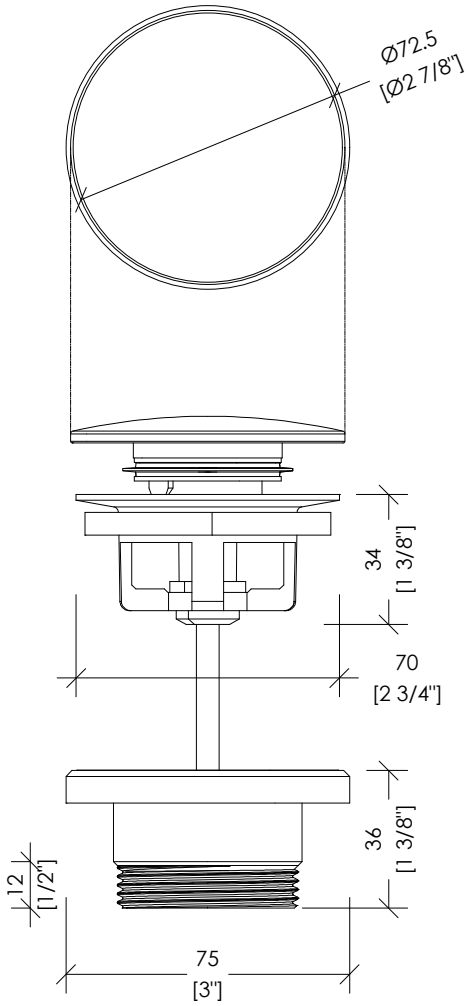


> QUESTO ARTICOLO È CONSIGLIATO PER IL MONTAGGIO CON LE VASCHE:
**AURORA BIJOUX**

> THIS ARTICLE IS RECOMMENDED FOR INSTALLATION WITH BATHTUBS:
**AURORA BIJOUX**

updated **01|2025**

CSSKN22CR; CSSKN22OT; CSSKN22NK; CSSKN22BR; CSSKN22AR

| | |
|---|---|
| > PILETTA PER VASCA | > DRAIN STOPPER FOR TUB |
| > MATERIALE: ottone | > MATERIAL: brass |
| > FINITURA: cromo, oro chiaro, nickel lucido, bronzo, antico rame | > FINISH: chrome, light gold, polished nickel, bronze, antique copper |
| > TOLLERANZA: ± 2 % | > TOLLERANCE: ± 2 % |
| > DIMENSIONE IMBALLO: | > PACKAGING SIZE: |
| > PESO: | > WEIGHT: |
| ***N.B.*** *Tutte le misure sono in millimetri. Questo disegno è di proprietà Devon&Devon. Non può essere riprodotto o trasmesso a terzi senza autorizzazione.* | ***N.B.*** *All measurements are in millimetres. This drawing is property of Devon&Devon. It may not be reproduced or trasmitted to third parties without authorization.* |