Devon&Devon

BLUES

design ***Ufficio Stile***

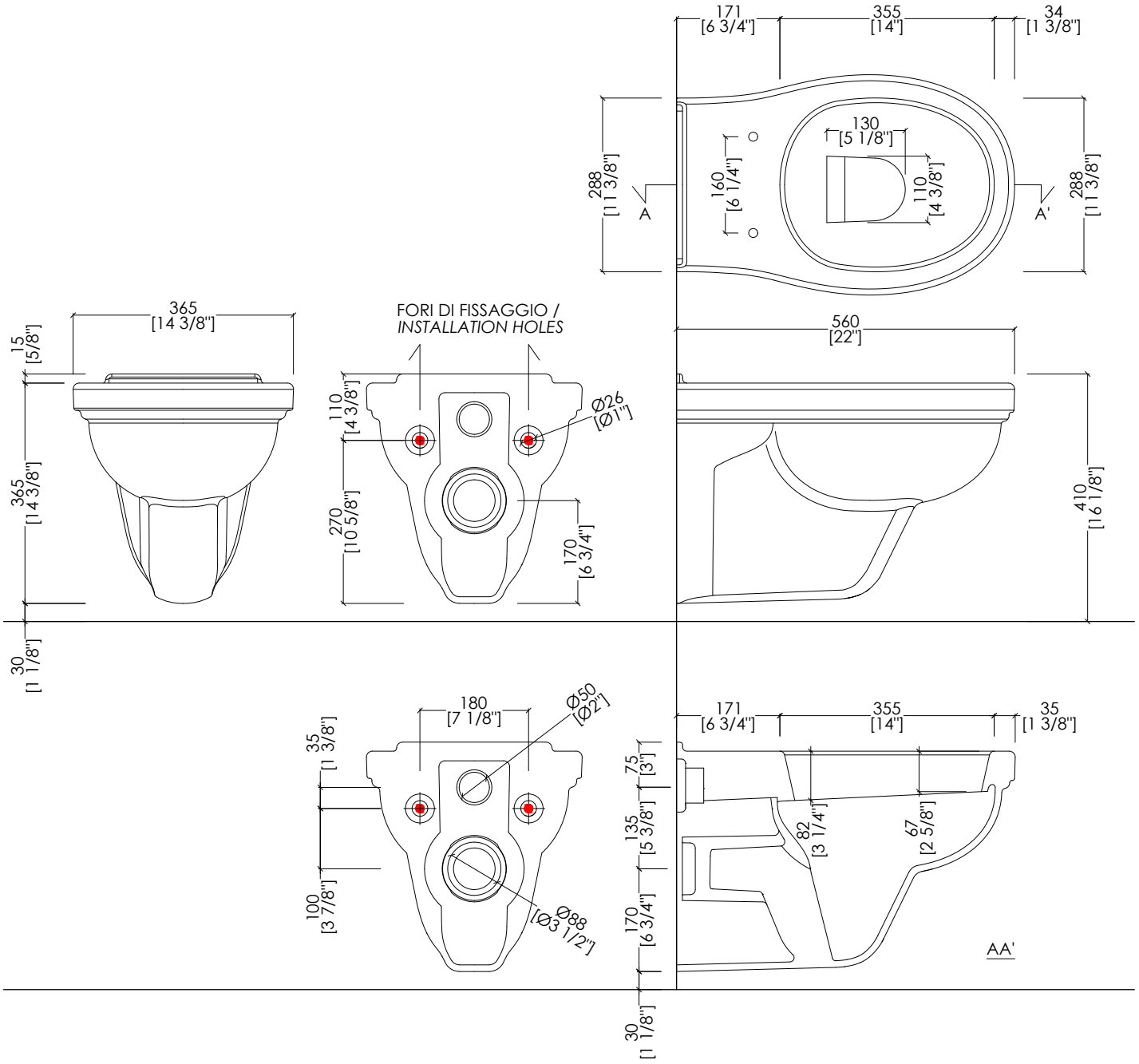

updated **01|2025**

IBWCSBLUES

> VASO SOSPESO
> MATERIALE: ceramica
> FINITURA: bianco
> TOLLERANZA: ± 2% ≥ 750 mm; ± 5% ≤ 750 mm
> DIMENSIONE IMBALLO: mm 650x370x500 H
> PESO: 19,5 Kg
> PORTATA: la quantità (litri per scarico) dipende dalla cassetta da incasso utilizzata (Geberit - Grohe - Tece - Pucci - Viega - Valsir)

> WALL-HUNG WC PAN
> MATERIAL: ceramic
> FINISH: white
> TOLERANCE: ± 2% ≥ 29 1/2" inch; ± 5% ≤ 29 1/2" inch
> PACKAGING SIZE: inch 25 5/8"x 14 5/8"x19 5/8" H
> WEIGHT: 43 Lbs
> FLOW RATE: flow rate (gallons per flush) depends on the wall mounted cistern (Geberit - Grohe - Tece - Pucci - Viega - Valsir)

N.B. Tutte le misure sono in millimetri/pollici. Questo disegno è di proprietà Devon&Devon.
Non può essere riprodotto o trasmesso a terzi senza autorizzazione.

N.B. All measurements are in millimetres/inch. This drawing is property of Devon&Devon.
It may not be reproduced or trasmitted to third parties without authorization.