Devon&Devon

ACCESSORIES FOR BATHTUB

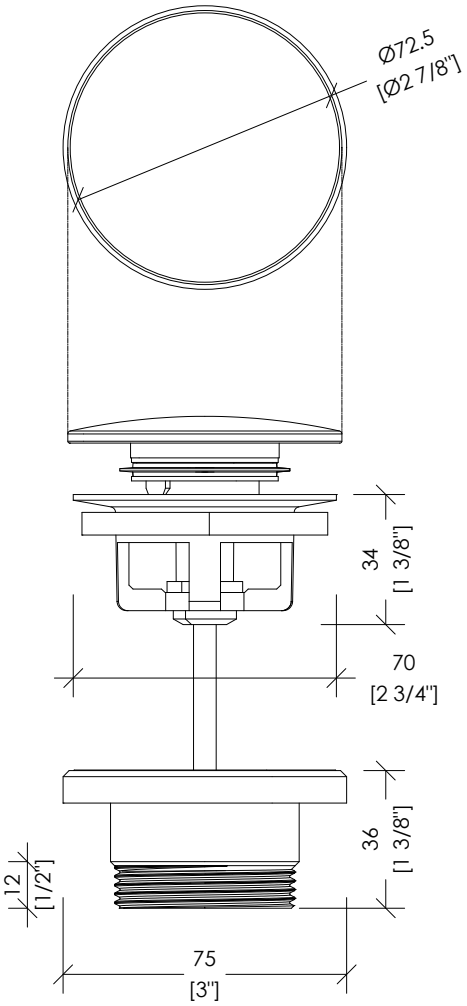

> QUESTO ARTICOLO È CONSIGLIATO PER IL MONTAGGIO CON LE VASCHE:
AURORA BIJOUX

> THIS ARTICLE IS RECOMMENDED FOR INSTALLATION WITH BATHTUBS:
AURORA BIJOUX

updated **01|2025**

CSSKN22CR; CSSKN22OT; CSSKN22NK; CSSKN22BR; CSSKN22AR

> PILETTA PER VASCA	> DRAIN STOPPER FOR TUB
> MATERIALE: ottone	> MATERIAL: brass
> FINITURA: cromo, oro chiaro, nickel lucido, bronzo, antico rame	> FINISH: chrome, light gold, polished nickel, bronze, antique copper
> TOLLERANZA: ± 2 %	> TOLLERANCE: ± 2 %
> DIMENSIONE IMBALLO:	> PACKAGING SIZE:
> PESO:	> WEIGHT:

N.B. *Tutte le misure sono in millimetri. Questo disegno è di proprietà Devon&Devon. Non può essere riprodotto o trasmesso a terzi senza autorizzazione.*

N.B. *All measurements are in millimetres. This drawing is property of Devon&Devon. It may not be reproduced or trasmitted to third parties without authorization.*

Devon&Devon

ACCESSORIES FOR BATHTUB

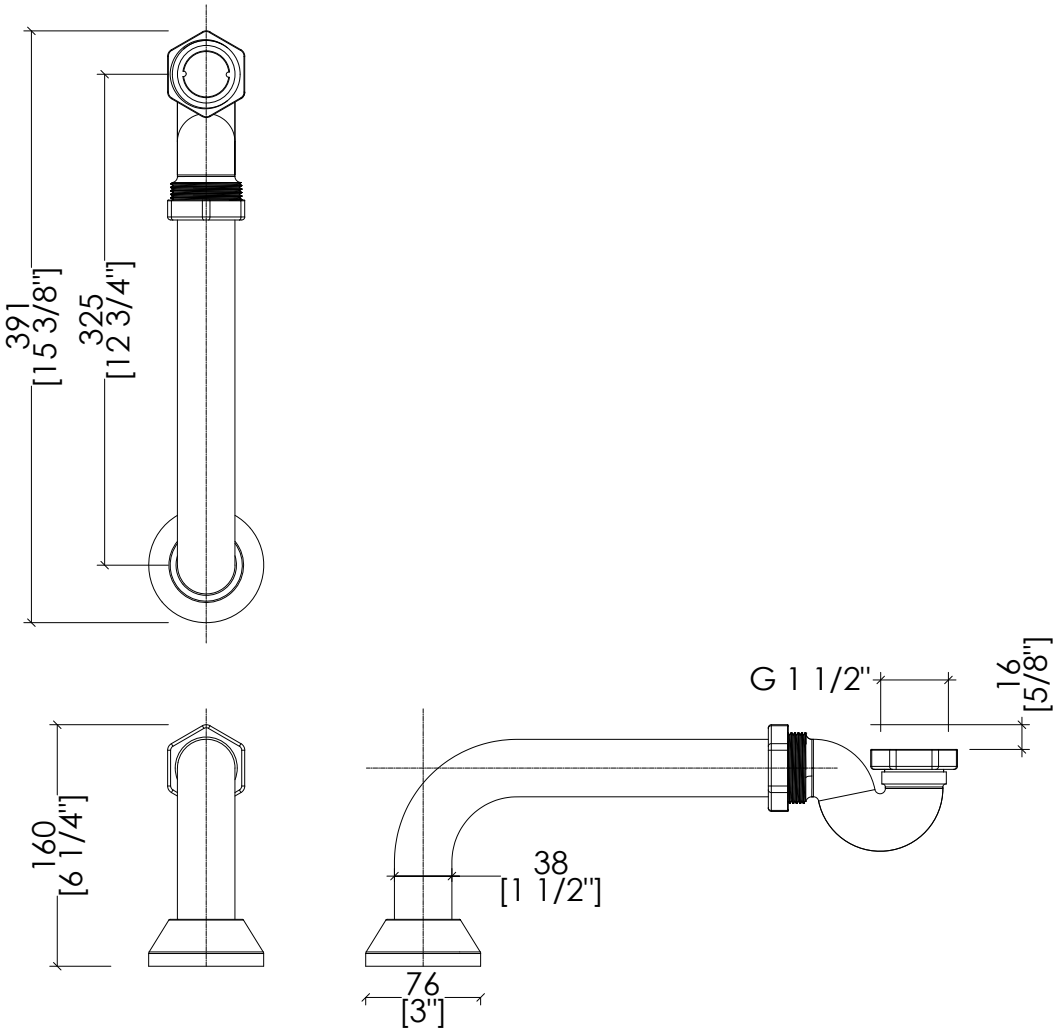

> QUESTO ARTICOLO È CONSIGLIATO PER IL MONTAGGIO CON LE VASCHE:
ADMIRAL, ADMIRAL 172, ADMIRAL COPPER EFFECT, BAYSWATER 17, BAYSWATER 16, BATTERSEA, CHERIE,CHERIE COPPER EFFECT, DRAYCOTT, KENSINGTON 154, LAMÈ, MIDA, REGINA, REGINA COPPER EFFECT

> THIS ARTICLE IS RECOMMENDED FOR INSTALLATION WITH BATHTUBS:
ADMIRAL, ADMIRAL 172, ADMIRAL COPPER EFFECT, BAYSWATER 17, BAYSWATER 16, BATTERSEA, CHERIE,CHERIE COPPER EFFECT, DRAYCOTT, KENSINGTON 154, LAMÈ, MIDA, REGINA, REGINA COPPER EFFECT

updating **01|2025**

CSGAD56CR; CSGAD56OT; CSGAD56NK; CSGAD56NKSA; CSGAD563AR

> SIFONE PER VASCA CON RACCORDO A TERRA
> MATERIALE > ottone
FINITURA: cromo | oro chiaro | nickel lucido | antico rame | bronzo
> TOLLERANZA: ± 2 %
> DIMENSIONE IMBALLO: mm 300x195x80 H
> PESO: 1 Kg

> BATHTUB TRAP WITH FLOOR CONNECTION
> MATERIAL > brass
FINISH: chrome | light gold | polished nickel | antique copper | bronze
> TOLERANCE: ± 2 %
> PACKAGING SIZE: inch 11 3/4"x7 5/8"x3 1/8"H
> WEIGHT: 2.2 Lbs

N.B. Tutte le misure sono in millimetri/pollici. Questo disegno è di proprietà Devon&Devon.
Non può essere riprodotto o trasmesso a terzi senza autorizzazione.

N.B. All measurements are in millimetres/inch. This drawing is property of Devon&Devon.
It may not be reproduced or trasmitted to third parties without authorization.