Devon&Devon

ARMONIA 2

design Ufficio Stile

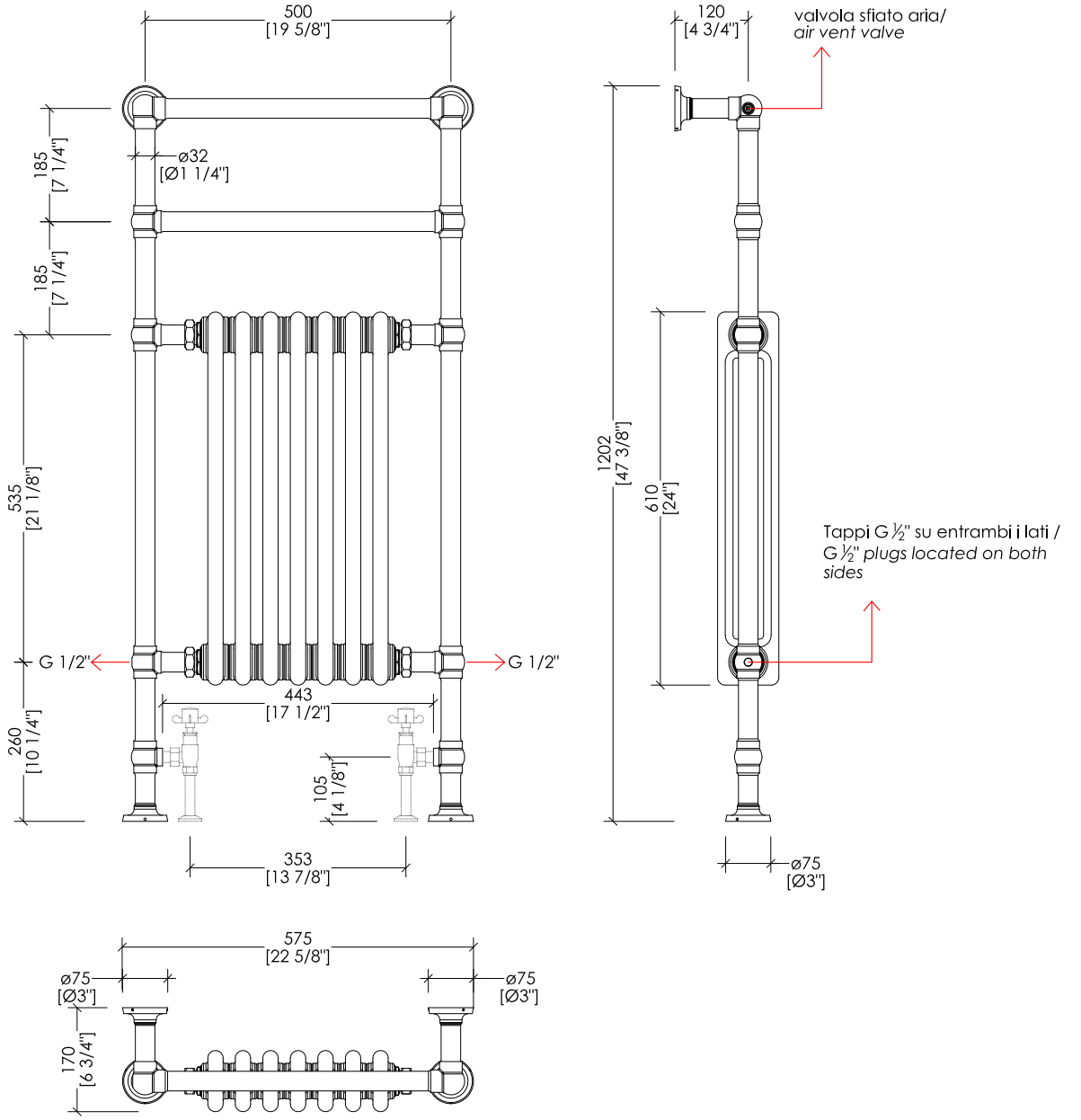

► IMPORTANTE:
PRODOTTO DA USARE CON CIRCUITI DI RISCALDAMENTO SEPARATI DAL CIRCUITO DELL'ACQUA SANITARIA.

► IMPORTANTE:
PREDISPORRE DUE USCITE DA 1/2 POLLICE FEMMINA INCASSATE MINIMO 10 MM NEL MURO O NEL PAVIMENTO.

► IMPORTANT:
PRODUCT TO BE USED WITH A HEATING SYSTEM CIRCUIT WHICH IS SEPARATE FROM THE DOMESTIC WATER SYSTEM.

► IMPORTANT:
PROVIDE TWO 1/2" FEMALE THREADED OUTLETS RECESSED AT LEAST 10 MM INTO THE WALL OR FLOOR.

updated October 2026

2PRH2AR; 2PRH2NNE; 2PRH2BR; 2PRH2CR; 2PRH2; 2PRH2NK; 2PRH2OR; 2PRH2NKSA;

► PORTA ASCIUGAMANO TERMICO
► MATERIALE: acciaio e ghisa bianca
► FINITURA: antico rame, nickel nero, bronzo, cromo, oro chiaro, nickel lucido, oro rosa, nickel satinato
► TOLLERANZA: ± 2 %
► WATT: 858
► DIMENSIONE IMBALLO: mm1270x830x170H
► PESO TOTALE: 19.2 Kg

► TOWEL WARMER
► MATERIAL: steel and white cast iron
► FINISH: antique cooper, black nickel, bronze, chrome, light gold, polished nickel, rose gold, satin nickel
► TOLERANCE: ± 2 %
► WATT: 858
► PACKAGING SIZE: inch 50"x 32 5/8"x 6 3/4"H
► TOTAL WEIGHT: 42.3 Lbs

N.B. *Tutte le misure sono in millimetri/pollici. Questo disegno è di proprietà Devon&Devon. Non può essere riprodotto o trasmesso a terzi senza autorizzazione.*

N.B. *All measurements are in millimetres/inch. This drawing is property of Devon&Devon. It may not be reproduced or trasmitted to third parties without authorization.*

Devon&Devon

PAIR OF 1/2" RIGHT-ANGLE VALVES

design **Ufficio Stile**

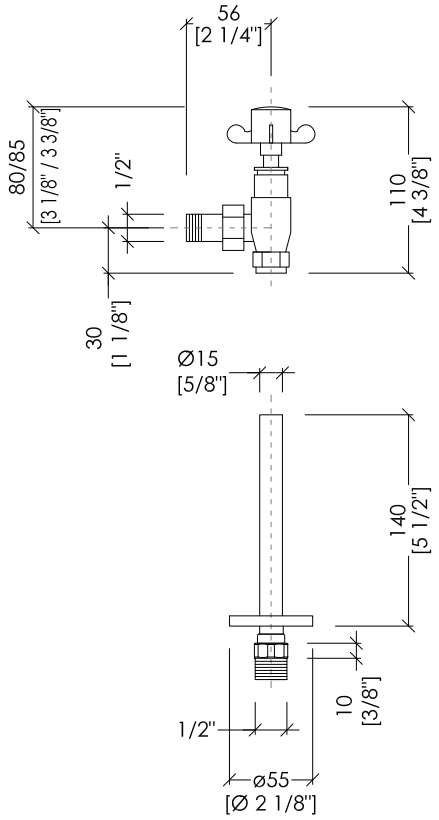

► IMPORTANTE:
PREDISPORRE DUE USCITE DA 1/2 POLLICE FEMMINA INCASSATE MINIMO 10 MM NEL MURO O NEL PAVIMENTO.

► IMPORTANT:
FOR INSTALLATION TO THE HEATING SYSTEM, PROVIDE TWO 1/2" FEMALE THREADED OUTLETS, RECESSED A MINIMUM OF 10 MM INTO THE WALL OR FLOOR.

updated **July 2026**

2PRACCAR; 2PRACCNNE; 2PRACCBR; 2PRACCCR; 2PRACCOT; 2PRACCNK; 2PRACCOR; 2PRACCNKSA;

► VALVOLE A SQUADRA 1/2" (COPPIA), ROSETTE E TUBO (COPPIA)
► MATERIALE: ottone
► FINITURA: antico rame, nickel nero, bronzo, cromo, oro chiaro, nickel lucido, oro rosa, nickel satinato
► TOLLERANZA: ± 2 %
► PESO TOTALE: 1.5 Kg

► PAIR OF RIGHT ANGLE VALVES 1/2", PAIR OF WASHERS AND TUBES
► MATERIAL: brass
► FINISH: antique cooper, black nickel, bronze, chrome, light gold, polished nickel, rose gold, satin nickel
► TOLERANCE: ± 2 %
► TOTAL WEIGHT: 3.3 Lbs

N.B. Tutte le misure sono in millimetri/pollici. Questo disegno è di proprietà Devon&Devon. Non può essere riprodotto o trasmesso a terzi senza autorizzazione.

N.B. All measurements are in millimetres/inch. This drawing is property of Devon&Devon. It may not be reproduced or trasmitted to third parties without authorization.