Devon&Devon

TIME

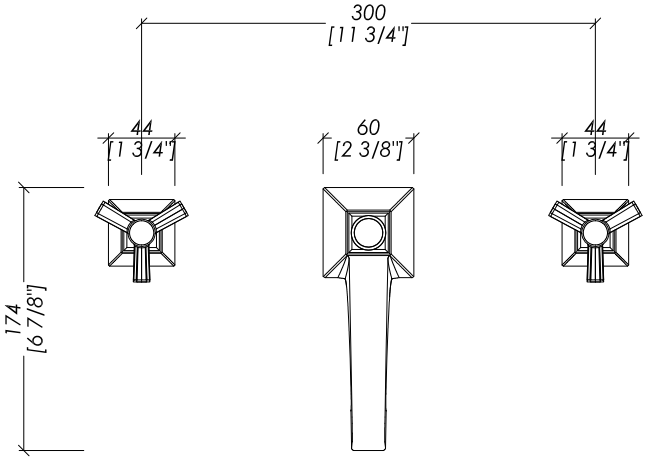

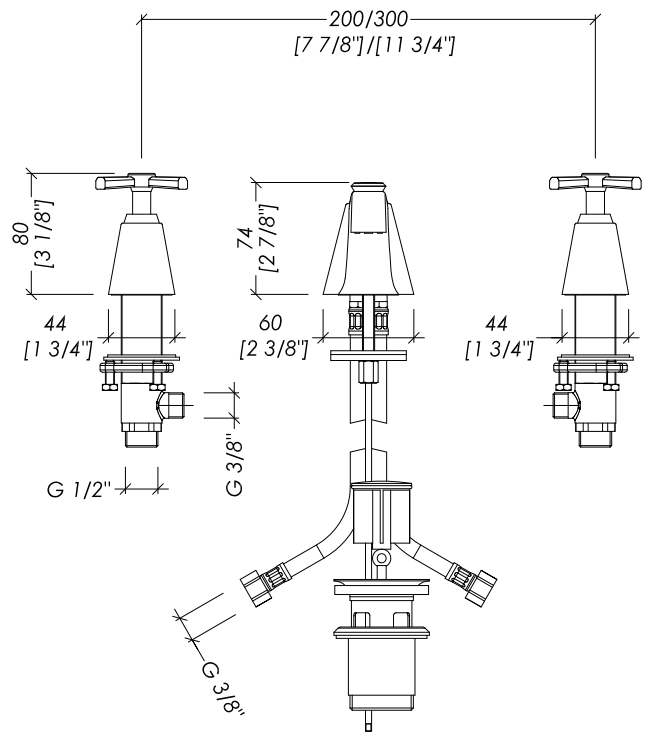

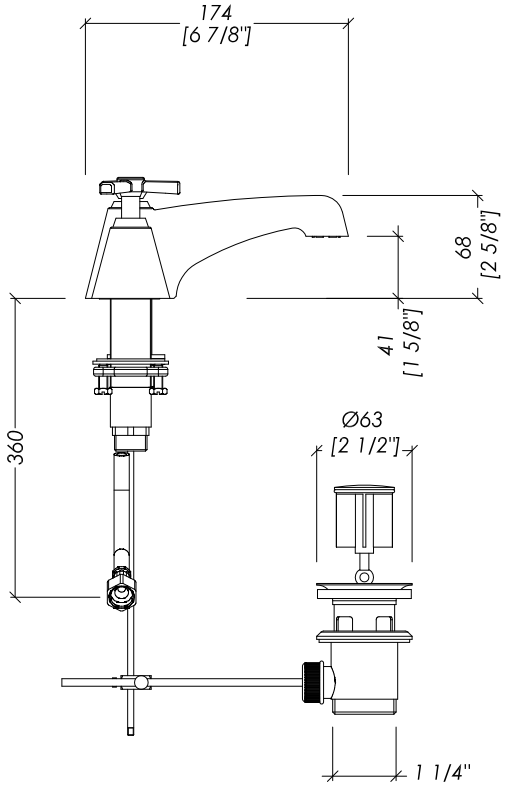

updating **01|2019**

2TIME200CR; 2TIME200OT; 2TIME200OR; 2TIME200NKS; 2TIME200NKSA; 2TIME200NNE; 2TIME200AR; 2TIME200BR

> BATTERIA LAVABO 3 FORI CON SALTARELLO
> MATERIALE > ottone
FINITURA: cromo | oro chiaro | oro rosa | nickel lucido | nickel satinato nickel nero | antico rame | bronzo
> TOLLERANZA: ± 2 %
> DIMENSIONE IMBALLO: mm 290x390x80H
> PESO: 3.35 Kg

> 3 HOLES BASIN SET WITH POP-UP WASTE
> MATERIAL > brass
FINISH: chrome | light gold | rose gold | polished nickel | satin nickel | black nickel | antique copper | bronze
> TOLERANCE: ± 2 %
> PACKAGING SIZE: inch 11 3/8"x15 3/8"x3 1/8"H
> WEIGHT: 7.38 Lbs

N.B. Tutte le misure sono in millimetri/pollici. Questo disegno è di proprietà Devon&Devon. Non può essere riprodotto o trasmesso a terzi senza autorizzazione.

N.B. All measurements are in millimetres/inch. This drawing is property of Devon&Devon. It may not be reproduced or trasmitted to third parties without authorization.