Devon&Devon

BLUES

design ***Paola Ciarmatori***

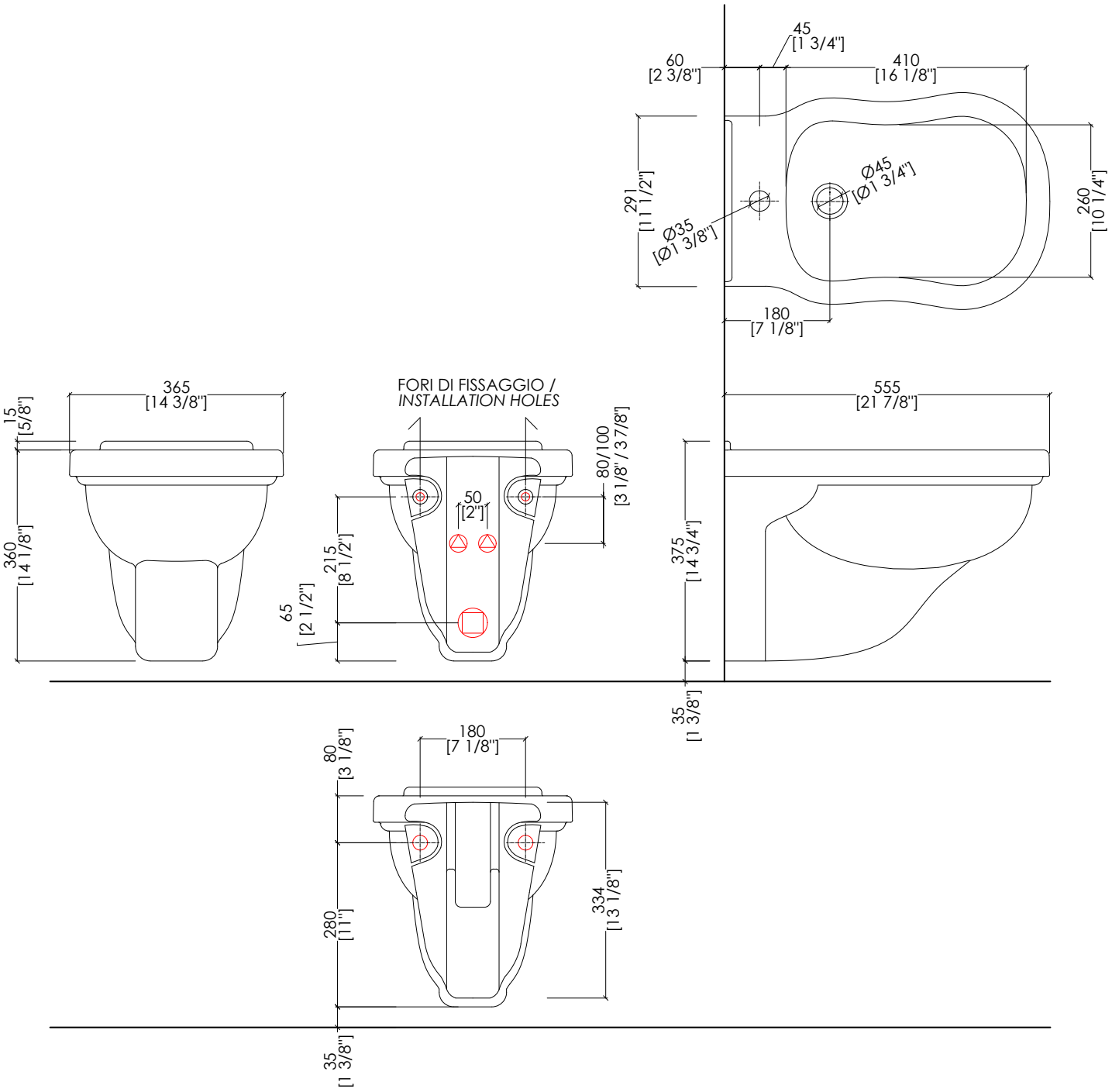

PREDISPOSIZIONE PER ADDUZIONE ACQUA

PREDISPOSIZIONE PER SIFONE

POSITION FOR WATER INLET

POSITION FOR SIPHON

BLUES_BID1FS

> BIDET SOSPESO (1 FORO)
> MATERIALE: ceramica
> FINITURA: bianco
> TOLLERANZA: ± 2% ≥ 750 mm; ± 5% ≤ 750 mm
> DIMENSIONE IMBALLO: mm 590x410x440H
> PESO: 18.5 Kg

> WALL-HUNG BIDET (1 TAP HOLE)
> MATERIAL: ceramic
> FINISH: white
> TOLERANCE: ± 2% ≥ 29 1/2" inch; ± 5% ≤ 29 1/2" inch
> PACKAGING SIZE: inch 23 1/4"x 16 1/8"x 17 3/8"H
> WEIGHT: 40 Lbs

N.B. *Tutte le misure sono in millimetri/pollici. Questo disegno è di proprietà Devon&Devon. Non può essere riprodotto o trasmesso a terzi senza autorizzazione.*

N.B. *All measurements are in millimetres/inch. This drawing is property of Devon&Devon. It may not be reproduced or trasmitted to third parties without authorization.*